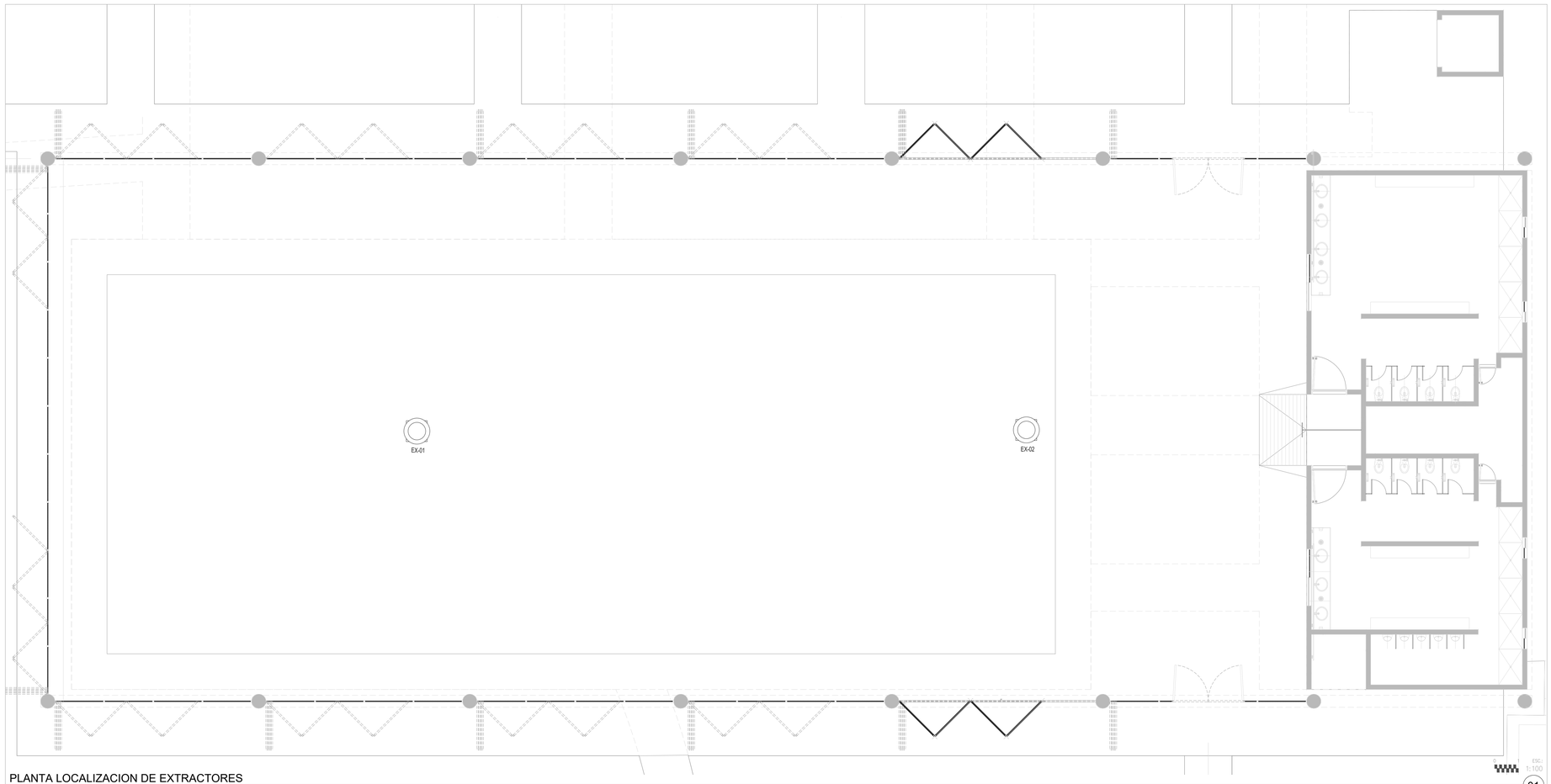


PLANTA LOCALIZACION DE EXTRACTORES

ESCALA: 1/100

01

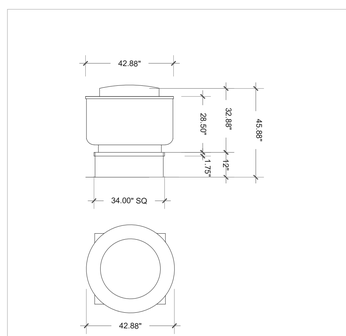


DETALLE DE EXTRACTOR MODLEO CUBE-220-15

ESCALA: S/E

03

| SIMBOLOGIA | |
|---|---|
| EX | EXTRACTOR |
| | EXTRACTOR |

## NOTAS GENERALES DE CLIMA

1. LOS PASOS EN TECHOS ESTAN PRESENTADOS CON UNA MARCA DETERMINADA DE EQUIPOS . VERIFICAR TAMAÑOS Y PASOS AL EMPEZAR LA OBRA.
2. COORDINAR LOS PASOS EN TECHOS CON BASES METALICAS DE LOS EQUIPOS Y ACCESORIOS.
3. LA LOCALIZACION DE CONTROLES DIGITALIZADOS MOSTRADA ES APROXIMADA Y SERA COORDINADA DE ACUERDO A LAS CONDICIONES EN CAMPO.
4. TODA LA SOPORTERIA REQUERIDA POR LOS EQUIPOS SERA DE ACUERDO CON LAS RECOMENDACIONES DEL FABRICANTE, SMACNA.
5. EL CONTRATISTA MECANICO DEBERA PROPORCIONAR TAMAÑOS Y PESOS E INFORMACION QUE REQUIERE EL CONTRATISTA CIVIL.
6. EL CONTRATISTA ELECTRICO DEJARA LAS PREPARACIONES ELECTRICAS EN LOS EQUIPOS INCLUYENDO EL INTERRUPTOR TERMICO, LOS PUNTOS DE CONEXION AL EQUIPO.

CEDULA DE EXTRACTORES

| CLAVE | MARCA | MODELO | DESCARGA | VOLTAJE | AMP | CFM @ .25" | DIMENSIONES | ACCESORIOS |
|---|---|---|---|---|---|---|---|---|
| EX-1 | GREENHECK | COBE-220-15 | 24"X24" | 230V-3F | 6 | 5800 | 42"Ø | -CHAMACERA CON ENGROSADOR -TORNILLERIA DE ACERO INOXIDABLE -DAMPER 24"X24" -RECUBIERTA DE POLIESTER -FLECHA DE ACERO INOXIDABLE |
| EX-2 | GREENHECK | COBE-220-15 | 24"X24" | 230V-3F | 6 | 5800 | 42"Ø | -CHAMACERA CON ENGROSADOR -TORNILLERIA DE ACERO INOXIDABLE -DAMPER 24"X24" -RECUBIERTA DE POLIESTER -FLECHA DE ACERO INOXIDABLE |

CEDULA DE EXTRACTORES

ESCALA: S/E

02

DIRECTOR RESPONSABLE DE OBRA:

**NOMBRE DEL PERITO RESPONSABLE DE LA OBRA**
CEDULA PROFESIONAL XXXXXXXX D.R.O. XXXX

CORRESPONSABLE ARQUITECTONICO:

**NOMBRE DEL PERITO CORRESPONSABLE ARQUIT.**
CEDULA PROFESIONAL XXXXXXXX D.R.O. XXXX

CORRESPONSABLE ESTRUCTURAL:

**NOMBRE DEL PERITO RESPONSABLE DE LA ESTRUCTURA**
CEDULA PROFESIONAL XXXXXXXX D.R.O. XXXX

PERITO DE INSTALACION ELECTRICA:

**NOMBRE DEL PERITO DE INSTALACION ELECTRICA**
CEDULA PROFESIONAL XXXXXXXX U.V.I. XXXX

PERITO DE INSTALACION DE GAS:

**NOMBRE DEL PERITO DE INSTALACION DE GAS**
CEDULA PROFESIONAL XXXXXXXX

DESARROLLO URBANO Y ECOLOGIA:

JUNTA CENTRAL DE AGUA Y SANEAMIENTO:

PROTECCION CIVIL:

AUTORIZACIÓN DEL SOLICITANTE:

SECRETARIA DE DESARROLLO URBANO Y ECOLOGIA

TABLA A.1 DETERMINACION DEL RIESGO DE INCENDIO

| CONCEPTO | RIESGO DE INCENDIO | |
|---|---|---|
| SUPERFICE CONSTRUIDA EN m2 | ORDINARIO | ALTO |
| | MENOR A 3.000 | IGUAL O MAYOR DE 3.000 |

POR TANTO, EL RIESGO ES: **ORDINARIO**

SUPERFICIES:

| | |
|---|---|
| TERRENO: | 226,998.46 m2 |
| CONSTRUCCION (EDIFICACION): | 000.00 m2 |
| CONSTRUCCION (AMPLIACION) | 000.00 m2 |
| CONSTRUCCION (DEMOLICIONES): | 000.00 m2 |
| CONSTRUCCION (OBRAS EXTERIORES): | 000.00 m2 |

UBICACIÓN:

PARQUE CENTRAL, AV. TECNOLÓGICO S/N. 32528
CIUDAD JUÁREZ, JUÁREZ, CHIHUAHUA

GEOLOCALIZACIÓN:

31° 41' 16.57" N
106° 25' 21.02" O
ALTITUD 1.134 MSNM

REVISO:

ARQ. JOSUÉ ALAN FLORES HERNANDEZ
JEFE DEL DEPARTAMENTO DE PROYECTOS

COLABORADORES:

gdu Grupo de Diseño Urbano

DIRECTOR GENERAL:
Arq. Mario Schjetnan Garduño
COORDINADOR:
Arq. Marco Arturo González R.
COLABORADORES:
Arq. Isaac Mendoza Vega
Arq. Juan de Dios Carrillo Flores
ASESOR LOCAL:
Arq. Mario Carballo Márquez

| ESCALA: | DIMENSIONES: |
|---|---|
| INDICADA | EN METROS |
| FECHA: 02/ Octubre/ 2020 | CLAVE: |

NOMBRE DEL PROYECTO:

**PROYECTO EJECUTIVO DE REHABILITACIÓN PARQUE CENTRAL CIUDAD JUÁREZ**

NOMBRE DEL PLANO:

EXTRACTORES EN AREA DE ALBERCA

NO DEL PLANO:

**CL-01**
INSTALACIONES ALBERCA

Chihuahua GOBIERNO DEL ESTADO

UNIDOS conVALOR

SECRETARÍA DE COMUNICACIONES Y OBRAS PÚBLICAS
DIRECCIÓN DE OBRAS PUBLICAS
DEPARTAMENTO DE PROYECTOS

NORTE Y VIENTOS DOMINANTES:

N, O, E, S, VIENTOS FRIOS, VIENTOS CALIDOS

SIMBOLOGIA:

EJE ESTRUCTURAL
REFERENCIA DE ELEVACION EXTERIOR
REFERENCIA DE CORTE LONG. O TRANS.
REFERENCIA DE ELEVACION INTERIOR
ACCESO PRINCIPAL
INDICACION DE NIVEL
INDICACION DE CAMBIO DE NIVEL
CLAVE DE PLAFONES
CLAVE DE PISOS
INDICACION DE PENDIENTE
MUEBLE SANITARIO
MAMPARA SANITARIA
ACABADOS EN MUROS
NOTA DE ACLARACION
CLAVE DE PUERTA
CLAVE DE VENTANA
INDICACION DE ARRANQUE
VERSION DE REVISION
EQUIPOS ESPECIALES

NOTAS GENERALES:

1. NO TOMAR MEDIDAS CON ESCALMETRO, LAS COTAS RIGEN AL DIBUJO.

2. LAS DIMENSIONES ESPECIFICADAS EN ESTE PLANO ESTAN DADAS EN METROS A MENOS QUE SE INDIQUE LO CONTRARIO.

3. CUALQUIER MODIFICACION A ESTE PLANO, DEBERA ESTAR AUTORIZADA POR EL ARQUITECTO DISEÑADOR Y SUS INGENIEROS ESPECIALISTAS.

4. LA INFORMACION CONTENIDA EN ESTE PLANO ES PROPIEDAD PRIVADA DE LA SECRETARIA DE COMUNICACIONES Y OBRAS PUBLICAS DEL ESTADO DE CHIHUAHUA (SCOP).

NOTAS ESPECIFICAS:

MARCO LEGAL Y NORMATIVO:

*.- LA CONSTRUCCION DE ESTE PROYECTO SE HARA BAJO LOS REGLAMENTOS DE CONSTRUCCION DE OBRA PUBLICA DEL ESTADO DE CHIHUAHUA POE 2009.05.23/No. 41 (DECRETO 671 / DD LP.O. BASADO EN EL REGLAMENTO DE LA LEY DE OBRAS PUBLICAS FEDERALES DOF-07-2010; - TAMBIEN, - SE DEBERAN - ACATAR LOS SIGUIENTES REGLAMENTOS Y NORMAS SEGUN SEA EL CASO:

1.- REGLAMENTO DE CONSTRUCCION Y NORMAS TECNICAS DEL MUNICIPIO CORRESPONDIENTE.
2.- AMERICAN INSTITUTE OF STEEL CONSTRUCTION ASD 9TH EDITION.
3.- AMERICAN NATIONAL STANDARD INSTITUTE.
4.- AMERICAN CONCRETE INSTITUTE (ACI 318-05).
5.- AMERICAN INSTITUTE OF STEEL CONSTRUCTION.
6.- NORMA OFICIAL MEXICANA PARA INSTALACIONES ELECTRICAS NOM-001-SEDE-2012.
7.- NORMA OFICIAL MEXICANA PARA INSTALACIONES HIDROSANITARIAS E220/2-CNCP-2007, PVC E145/1-SCFI-2002.
8.- NORMA OFICIAL MEXICANA PARA INSTALACIONES DE GAS NOM-004-SEDG-2004.
9.- "CRITERIOS PARA ACCESIBILIDAD PARA PERSONAS CON DISCAPACIDAD EN ESTADO CHIHUAHUA.
10.- PARA PROTECCION CIVIL, SEÑALETICA Y RUTAS DE EVACUACION: NOM-001-STPS-2008, NOM-002-STPS-2010, NOM-026-STPS-2008 Y NOM-029-STPS-2011.
11.- PARA LAS INSTALACIONES DE AIRE ACONDICIONADO: SMACNA Y ASHRAE 90.1-2016.