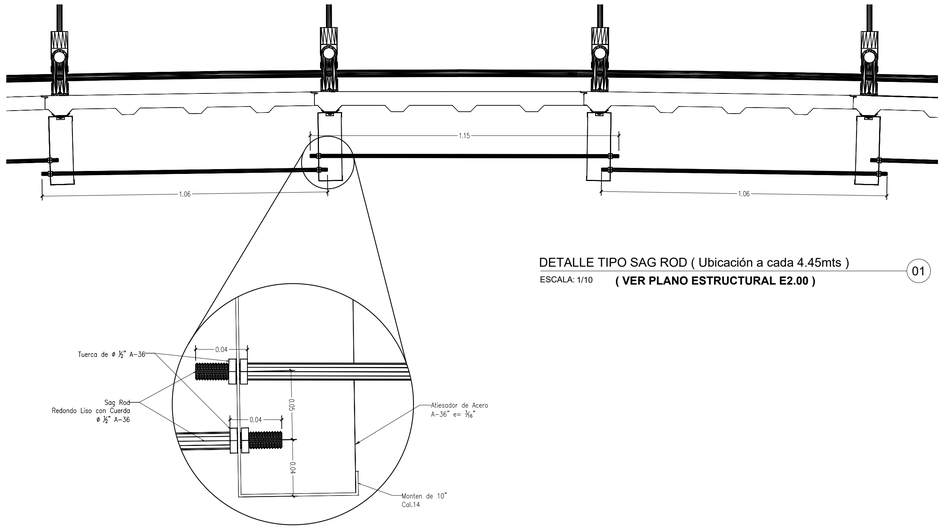

DETALLE TIPO SAG ROD (Ubicación a cada 4.45mts) 01

ESCALA: 1/10 **(VER PLANO ESTRUCTURAL E2.00)**

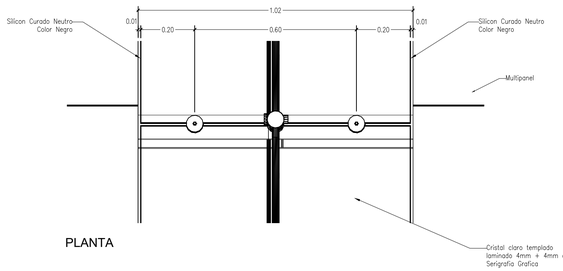

PLANTA

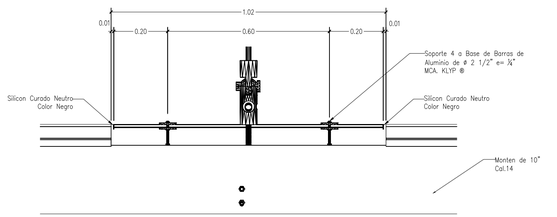

ALZADO FRONTAL

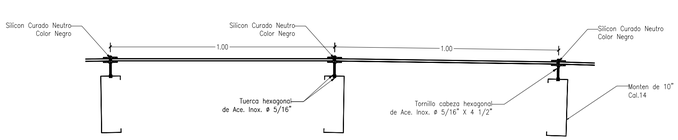

ALZADO LATERAL

SOPORTE TIPO CRISTAL 01

ESCALA: S/E

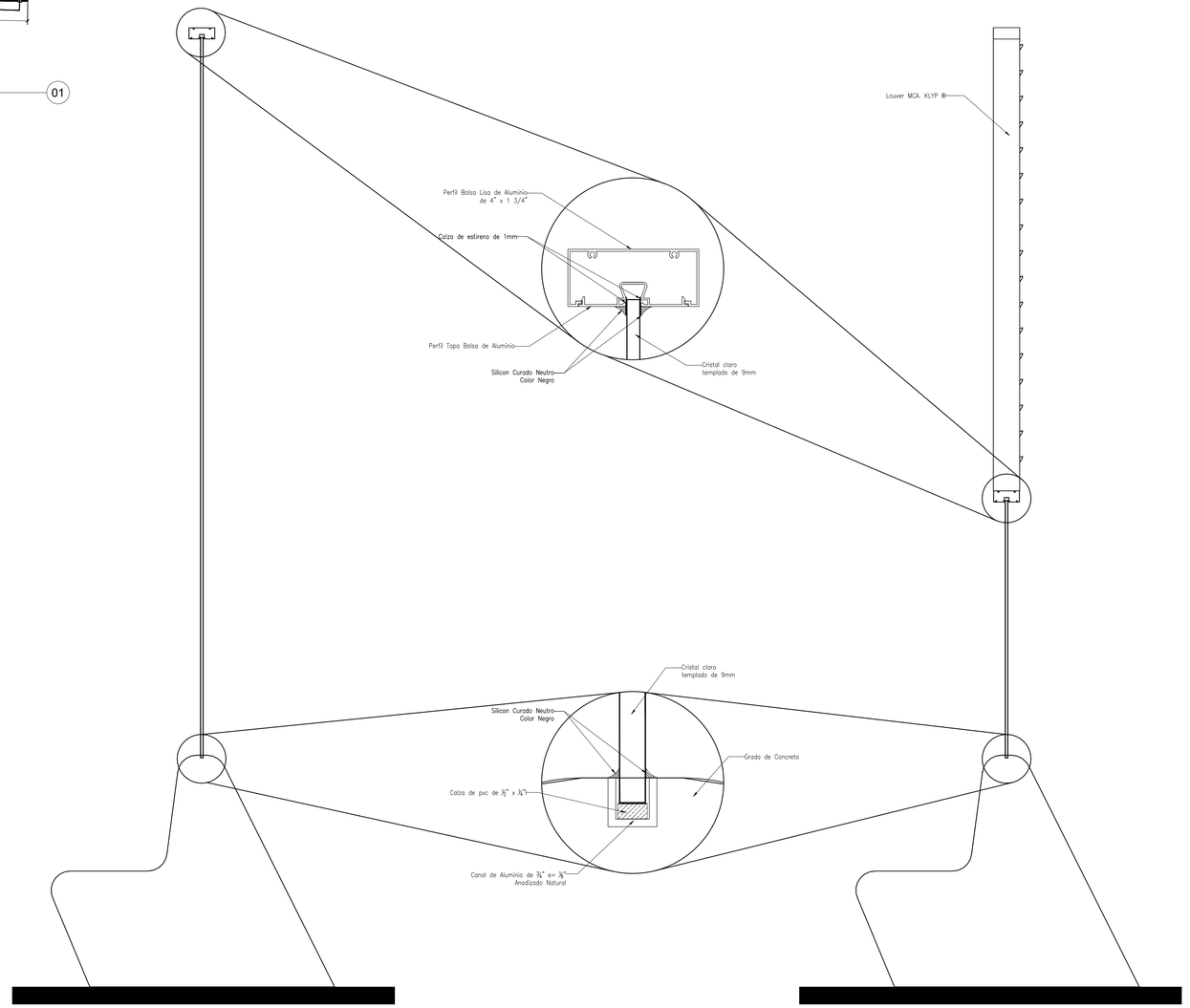

DETALLE TIPO CRISTALES FIJOS 05

ESCALA: S/E

DIRECTOR RESPONSABLE DE OBRA:

NOMBRE DEL PERITO RESPONSABLE DE LA OBRA
CEDULA PROFESIONAL XXXXXXXX D.R.O. XXXX

CORRESPONSABLE ARQUITECTONICO:

NOMBRE DEL PERITO CORRESPONSABLE ARQUIT.
CEDULA PROFESIONAL XXXXXXXX D.R.O. XXXX

CORRESPONSABLE ESTRUCTURAL:

NOMBRE DEL PERITO RESPONSABLE DE LA ESTRUCTURA
CEDULA PROFESIONAL XXXXXXXX D.R.O. XXXX

PERITO DE INSTALACION ELECTRICA:

NOMBRE DEL PERITO DE INSTALACION ELECTRICA
CEDULA PROFESIONAL XXXXXXXX U.V.I. XXXX

PERITO DE INSTALACION DE GAS:

NOMBRE DEL PERITO DE INSTALACION DE GAS
CEDULA PROFESIONAL XXXXXXXX

DESARROLLO URBANO Y ECOLOGIA:

JUNTA CENTRAL DE AGUA Y SANEAMIENTO:

PROTECCION CIVIL:

AUTORIZACIÓN DEL SOLICITANTE:

SECRETARIA DE
. . . . . .

TABLA A.1 DETERMINACION DEL RIESGO DE INCENDIO

CONCEPTO	RIESGO DE INCENDIO	
SUPERFICIE CONSTRUIDA EN m2	ORDINARIO	ALTO
	MENOR A 3,000	IGUAL O MAYOR DE 3,000

POR TANTO, EL RIESGO ES: **ORDINARIO**

SUPERFICIES:

TERRENO:	226,998.46 m2
CONSTRUCCION (EDIFICACION):	000.00 m2
CONSTRUCCION (AMPLIACION)	000.00 m2
CONSTRUCCION (DEMOLICIONES):	000.00 m2
CONSTRUCCION (OBRAS EXTERIORES):	000.00 m2

UBICACION:

PARQUE CENTRAL AV. TECNOLÓGICO S/N, 32528
CIUDAD JUÁREZ, JUÁREZ, CHIHUAHUA

GEOLOCALIZACION:

31° 41' 16.57" N
106° 25' 21.02" O
ALTITUD 1,134 MSNM.

REVISO:

ARQ. JOSUÉ ALAN FLORES HERNANDEZ
JEFE DEL DEPARTAMENTO DE PROYECTOS

COLABORADORES:

DIRECTOR GENERAL:
Arq. Mario Sohjatman Garduño
COORDINACIÓN:
Arq. Mauro Arturo González R.
COLABORADORES:
Arq. Isaac Mendoza Vega
Arq. Juan de Dios Carrillo Flores
ASESOR LOCAL:
Arq. Mario Carballo Márquez

ESCALA:	DIMENSIONES:
INDICADA	EN METROS
FECHA: FECHA...	CLAVE:

NOMBRE DEL PROYECTO:

PROYECTO EJECUTIVO DE REHABILITACIÓN PARQUE CENTRAL CIUDAD JUÁREZ

NOMBRE DEL PLANO:

CUBIERTA ALBERCA SECCIONES

NO DEL PLANO:

A3.01
ARQUITECTONICOS

Chihuahua
GOBIERNO DEL ESTADO

UNIDOS conVALOR

SECRETARÍA
DE COMUNICACIONES
Y OBRAS PÚBLICAS
DIRECCIÓN DE OBRAS PUBLICAS
DEPARTAMENTO DE PROYECTOS

NORTE Y VIENTOS DOMINANTES:

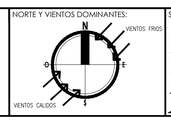

SIMBOLOGIA:

±0.00 NPT	INDICACION DE NIVEL	1 3 3+2	ACABADOS EN MUROS
01	EJE ESTRUCTURAL	N1	NOTA DE ACLARACION
01 / 102	REFERENCIA DE ELEVACION EXTERIOR	C-01 / 101	CLAVE DE PUERTA
01 / 102	REFERENCIA DE CORTE LONG. O TRANS.	P-01	CLAVE DE PISOS
%	INDICACION DE PENDIENTE	V-01 / 101	CLAVE DE VENTANA
M-01	MUEBLE SANITARIO	01	INDICACION DE ARRANQUE
XX/XXX	REFERENCIA DE ELEVACION INTERIOR	01	VERSION DE REVISION
M-01	MAMPARA SANITARIA	XXXXX	EQUIPOS ESPECIALES
	ACCESO PRINCIPAL		

NOTAS ESTRUCTURALES:

1. PARA ELEMENTOS ESTRUCTURALES, UTILIZAR AL MENOS CONCRETO f'c=250 kg/cm2, SALVO QUE SE INDIQUE LO CONTRARIO, CAPITULO 19 REGLAMENTO ACI, TABLAS 19.2.1, 19.3.1 Y APENDICE B.
2. ACERO REFUERZO fy=4,200 kg/cm2.
3. NO SE DEBERA TRASLAPAR EL ACERO DE REFUERZO MAS DEL 33% EN UNA MISMA SECCION.

TABLA DE VARILLAS

Lt = LONGITUD DE TRASLAPE

VARILLAS	ø	Lt (Cms)
3	3/8"	50.0
4	1/2"	65.0
5	5/8"	80.0
6	3/4"	95.0
8	1"	155.0

NOTAS GENERALES:

1. NO TOMAR MEDIDAS CON ESCALIMETRO, LAS COTAS RIGEN AL DIBUJO.

2. LAS DIMENSIONES ESPECIFICADAS EN ESTE PLANO ESTAN DADAS EN METROS A MENOS QUE SE INDIQUE LO CONTRARIO.

3. CUALQUIER MODIFICACION A ESTE PLANO, DEBERA ESTAR AUTORIZADA POR EL ARQUITECTO DISEÑADOR Y SUS INGENIEROS ESPECIALISTAS.

4. LA INFORMACION CONTENIDA EN ESTE PLANO ES PROPIEDAD PRIVADA DE LA SECRETARIA DE COMUNICACIONES Y OBRAS PUBLICAS DEL ESTADO DE CHIHUAHUA (SCOP).

NOTAS ESPECIFICAS:

MARCO LEGAL Y NORMATIVO:

•.- LA CONSTRUCCION DE ESTE PROYECTO SE HARA BAJO LOS REGLAMENTOS DE CONSTRUCCION DE OBRA PUBLICA DEL ESTADO DE CHIHUAHUA POE 2009.05.23/No. 41 DECRETO 677 / DE LP.O. BASADO EN EL REGLAMENTO DE LA LEY DE OBRAS PUBLICAS FEDERALES DOF-07-2010; TAMBIEN, SE DEBERAN ACATAR LOS SIGUIENTES REGLAMENTOS Y NORMAS SEGUN SEA EL CASO:

1.- REGLAMENTO DE CONSTRUCCION Y NORMAS TECNICAS DEL MUNICIPIO CORRESPONDIENTE.
2.- AMERICAN INSTITUTE OF STEEL CONSTRUCTION ASD 9TH EDITION.
3.- AMERICAN NATIONAL STANDARD INSTITUTE.
4.- AMERICAN CONCRETE INSTITUTE (ACI 318-05).
5.- AMERICAN INSTITUTE OF STEEL CONSTRUCTION.
6.- NORMA OFICIAL MEXICANA PARA INSTALACIONES ELECTRICAS NOM-001-SEDE-2012.
7.- NORMA OFICIAL MEXICANA PARA INSTALACIONES HIDROSANITARIAS.
E226/2-ICNCP-2007, PVC E140/1-SCFI-2002.
8.- NORMA OFICIAL MEXICANA PARA INSTALACIONES DE GAS NOM-004-SEDG-2004.
9.- REGLAMENTO DE ACCESIBILIDAD PARA PERSONAS CON DISCAPACIDAD
DEL ESTADO DE CHIHUAHUA.
10.- NORMA MEXICANA PARA PROTECCION CIVIL, SEÑALETICA Y RUTAS DE EVACUACION.
NOM-001-STPS-2008, NOM-002-STPS-2010, NOM-026-STPS-2008 Y NOM-029-STPS-2011.
11.- ESTILO ASI, INSTALACIONES DE AIRE ACONDICIONADO, SIMICNA ASHRAE
90.1-2016.