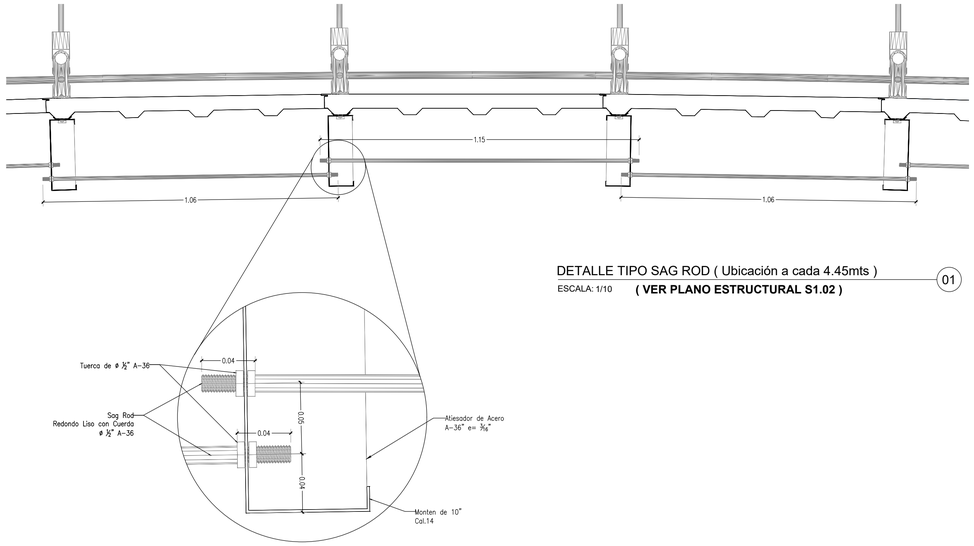


DETALLE TIPO SAG ROD ( Ubicación a cada 4.45mts ) — 01

ESCALA: 1/10 **( VER PLANO ESTRUCTURAL S1.02 )**

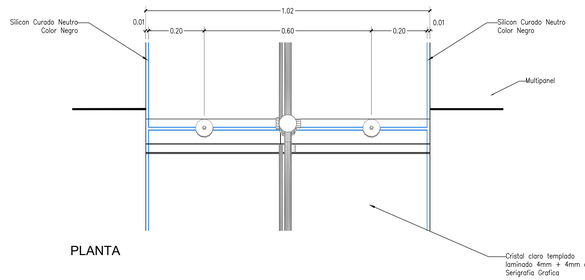


PLANTA

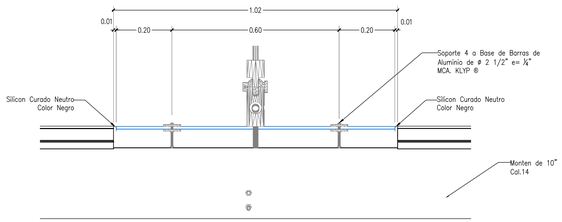


ALZADO FRONTAL

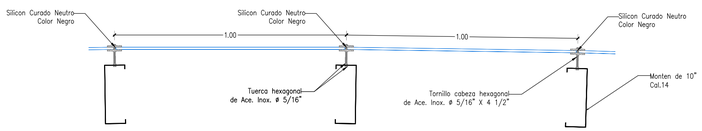


ALZADO LATERAL

SOPORTE TIPO CRISTAL — 01

ESCALA: S/E

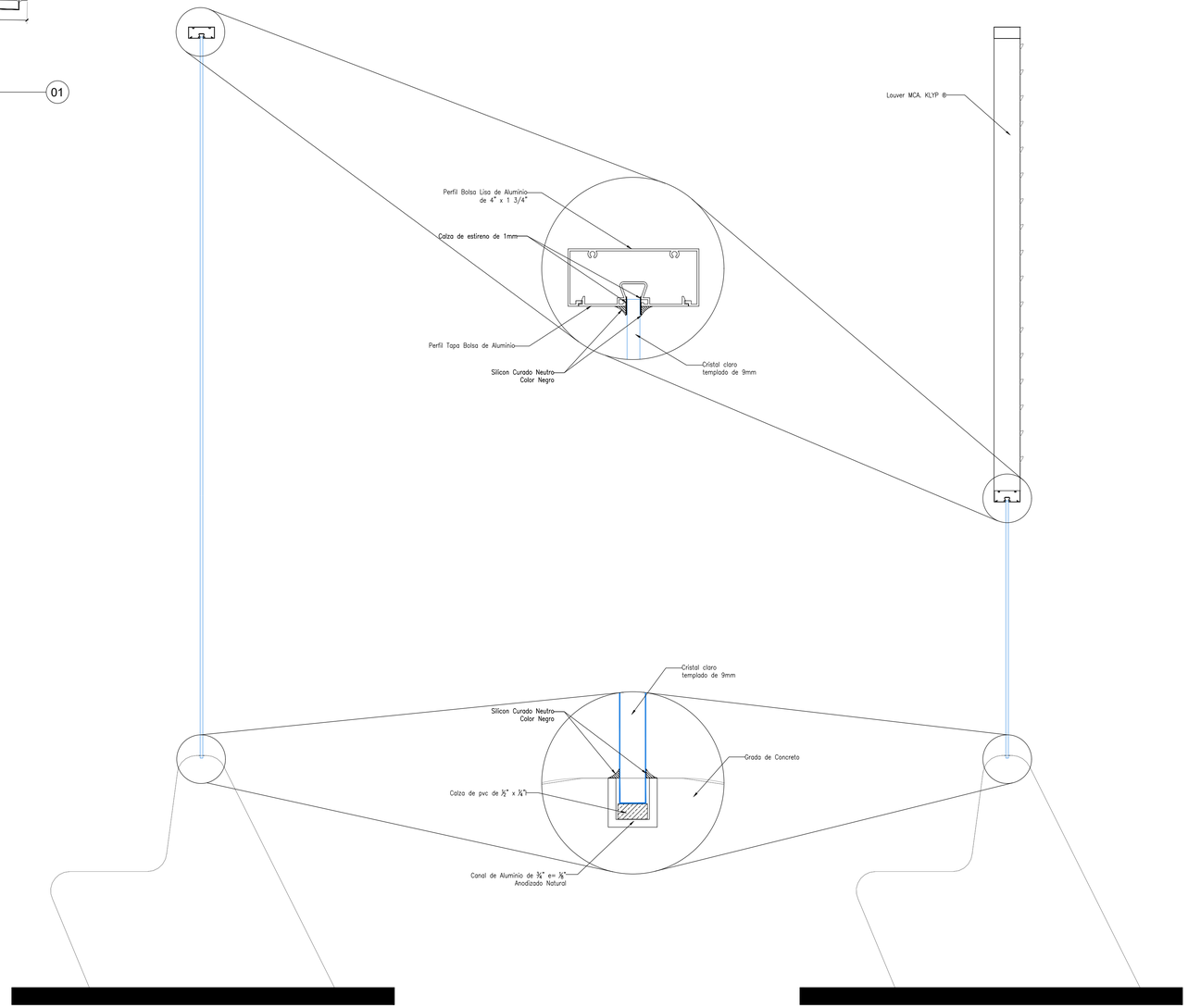


DETALLE TIPO CRISTALES FIJOS — 05

ESCALA: S/E

Chihuahua GOBIERNO DEL ESTADO

UNIDOS conVALOR

**SECRETARÍA DE COMUNICACIONES Y OBRAS PÚBLICAS**

**DIRECCIÓN DE OBRAS PUBLICAS**

**DEPARTAMENTO DE PROYECTOS**

NORTE Y VIENTOS DOMINANTES:

SIMBOLOGIA:

- EJE ESTRUCTURAL
- REFERENCIA DE ELEVACION EXTERIOR
- REFERENCIA DE CORTE LONG. O TRANS.
- REFERENCIA DE ELEVACION INTERIOR
- ACCESO PRINCIPAL
- INDICACION DE NIVEL
- INDICACION DE CAMBIO DE NIVEL
- CLAVE DE PLAFONES
- CLAVE DE PISOS
- INDICACION DE PENDIENTE
- MUEBLE SANITARIO
- MAMPARA SANITARIA
- ACABADOS EN MUROS
- NOTA DE ACLARACION
- CLAVE DE PUERTA
- CLAVE DE VENTANA
- INDICACION DE ARRANQUE
- VERSION DE REVISION
- EQUIPOS ESPECIALES

NOTAS GENERALES:

1. NO TOMAR MEDIDAS CON ESCALIMETRO, LAS COTAS RIGEN AL DIBUJO.

2. LAS DIMENSIONES ESPECIFICADAS EN ESTE PLANO ESTAN DADAS EN METROS A MENOS QUE SE INDIQUE LO CONTRARIO.

3. CUALQUIER MODIFICACION A ESTE PLANO, DEBERA ESTAR AUTORIZADA POR EL ARQUITECTO DISEÑADOR Y SUS INGENIEROS ESPECIALISTAS.

4. LA INFORMACION CONTENIDA EN ESTE PLANO ES PROPIEDAD PRIVADA DE LA SECRETARIA DE COMUNICACIONES Y OBRAS PUBLICAS DEL ESTADO DE CHIHUAHUA (SCOP).

NOTAS ESPECIFICAS:

MARCO LEGAL Y NORMATIVO:

*.- LA CONSTRUCCION DE ESTE PROYECTO SE HARA BAJO LOS REGLAMENTOS DE CONSTRUCCION DE OBRA PUBLICA DEL ESTADO DE CHIHUAHUA POE 2009.05.23/No. 41 DECRETO 671 / DO LF.O, BASADO EN EL REGLAMENTO DE LA LEY DE OBRAS PUBLICAS FEDERALES DOF-07-2010; TAMBIEN, SE DEBERAN ACATAR LOS SIGUIENTES REGLAMENTOS Y NORMAS SEGUN SEA EL CASO:

1.- REGLAMENTO DE CONSTRUCCION Y NORMAS TECNICAS DEL MUNICIPIO CORRESPONDIENTE.
2.- AMERICAN INSTITUTE OF STEEL CONSTRUCTION ASD 9TH EDITION.
3.- AMERICAN NATIONAL STANDARD INSTITUTE.
4.- AMERICAN CONCRETE INSTITUTE (ACI 318-05).
5.- AMERICAN INSTITUTE OF STEEL CONSTRUCTION.
6.- NORMA OFICIAL MEXICANA PARA INSTALACIONES ELECTRICAS NOM-001-SEDE-2012.
7.- NORMA OFICIAL MEXICANA PARA INSTALACIONES HIDROSANITARIAS E226/2-CNCP-2007, PVC E145/1-SCFI-2002.
8.- NORMA OFICIAL MEXICANA PARA INSTALACIONES DE GAS NOM-004-SEDG-2004.
9.- REGLAMENTO DE ACCESIBILIDAD PARA PERSONAS CON DISCAPACIDAD DEL ESTADO DE CHIHUAHUA.
10.- PARA PROTECCION CIVIL, SEÑALETICA Y RUTAS DE EVACUACION: NOM-001-STPS-2008, NOM-002-STPS-2010, NOM-026-STPS-2008 Y NOM-029-STPS-2011.
11.- PARA LAS INSTALACIONES DE AIRE ACONDICIONADO: SMACNA Y ASHRAE 90.1-2016.

DIRECTOR RESPONSABLE DE OBRA:

**NOMBRE DEL PERITO RESPONSABLE DE LA OBRA**
CEDULA PROFESIONAL XXXXXXXX D.R.O. XXXX

CORRESPONSABLE ARQUITECTONICO:

**NOMBRE DEL PERITO CORRESPONSABLE ARQUIT.**
CEDULA PROFESIONAL XXXXXXXX D.R.O. XXXX

CORRESPONSABLE ESTRUCTURAL:

**NOMBRE DEL PERITO RESPONSABLE DE LA ESTRUCTURA**
CEDULA PROFESIONAL XXXXXXXX D.R.O. XXXX

PERITO DE INSTALACION ELECTRICA:

**NOMBRE DEL PERITO DE INSTALACION ELECTRICA**
CEDULA PROFESIONAL XXXXXXXX U.V.I. XXXX

PERITO DE INSTALACION DE GAS:

**NOMBRE DEL PERITO DE INSTALACION DE GAS**
CEDULA PROFESIONAL XXXXXXX

DESARROLLO URBANO Y ECOLOGIA:

JUNTA CENTRAL DE AGUA Y SANEAMIENTO:

PROTECCION CIVIL:

AUTORIZACIÓN DEL SOLICITANTE:

SECRETARIA DE DESARROLLO URBANO Y ECOLOGIA

| TABLA A.1 DETERMINACION DEL RIESGO DE INCENDIO | | |
|---|---|---|
| CONCEPTO | RIESGO DE INCENDIO | |
| SUPERFICIE CONSTRUIDA EN m2 | ORDINARIO | ALTO |
| | MENOR A 3,000 | IGUAL O MAYOR DE 3,000 |

POR TANTO, EL RIESGO ES: **ORDINARIO**

SUPERFICIES:

| | |
|---|---|
| TERRENO: | 226,998.66 m2 |
| CONSTRUCCION (EDIFICACION): | 000.00 m2 |
| CONSTRUCCION (AMPLIACION) | 000.00 m2 |
| CONSTRUCCION (DEMOLICIONES): | 000.00 m2 |
| CONSTRUCCION (OBRAS EXTERIORES): | 000.00 m2 |

UBICACION:

PARQUE CENTRAL, AV. TECNOLÓGICO S/N, 32528
CIUDAD JUÁREZ, JUÁREZ, CHIHUAHUA

GEOLOCALIZACION:

31° 41' 16.57" N
106° 25' 21.02" O
ALTITUD 1,134 MSNM

REVISO:

**ARQ. JOSUÉ ALAN FLORES HERNANDEZ**
JEFE DEL DEPARTAMENTO DE PROYECTOS

COLABORADORES:

gdu Grupo de Diseño Urbano

DIRECTOR GENERAL:
Arq. Mario Sotelo Garduño
COORDINACION:
Arq. Marco Arturo González R.
COLABORADORES:
Arq. Isaac Mendoza Vega
Arq. Juan de Dios Carrillo Flores
ASESOR LOCAL:
Arq. Mario Carbajo Márquez

| ESCALA: | DIMENSIONES: |
|---|---|
| INDICADA | EN METROS |
| FECHA: | CLAVE: |
| FECHA: Septiembre/ 2020 | |

NOMBRE DEL PROYECTO:

**PROYECTO EJECUTIVO DE REHABILITACIÓN PARQUE CENTRAL CIUDAD JUÁREZ**

NOMBRE DEL PLANO:

**CUBIERTA ALBERCA SECCIONES**

No DEL PLANO:

**A3.01**

ARQUITECTONICOS